EIN FREEBIE VON VOGELOR.DE



Werkstattordner

Arbeitsblätter zum Ausdrucken und Abheften

Ordnen: Jedes Projekt bekommt ein Kürzel und seinen Platz im Ordner.

Merken: Pläne, Maße, Skizzen und Versuche.

Weiter: Nach Wochen genau dort weitermachen, wo du aufgehört hast.

Von Oliver Vogel · vogelor.de

SO GEHT ES

Ein Ordner für alles, was in der Werkstatt entsteht

Meine Werkstätten sind überall, wo etwas entsteht: am Küchentisch, am Schreibtisch, im Keller oder draußen mit der Kamera. Deine bestimmt auch. Und fast immer bleibt ein Projekt mal liegen. Nach drei Wochen weiß ich dann nicht mehr, wie viel Wasser in die Gießmasse kam oder was an Pin 14 hing. Dafür ist dieser Ordner da.

Richtig drucken

Bitte in Originalgröße drucken, also 100 % und nicht „An Seite anpassen“. Sonst ist ein Zentimeter auf dem Millimeterpapier keiner mehr. Wenn du dickeres Papier hast (120 bis 160 g/m^2), nimm das. Es verträgt Radiergummi und Colaflecken besser.

Ordnen

Gib jedem Projekt ein Kürzel, zum Beispiel G07 für dein siebtes Gießprojekt, und schreib es oben rechts auf jedes Blatt. Vorne in der Übersicht steht, was hinter welchem Kürzel steckt. Lochen kannst du links oder rechts, der Rand reicht für beides.

Schnell finden

Erinnerst du dich an die Hausaufgabenhefte mit der abgeschnittenen Ecke? Ein Griff, und man war auf der richtigen Seite. Das geht hier auch: Das Projektblatt bleibt ganz, bei allen Blättern dahinter schneidest du die Ecke an der gestrichelten Linie ab. Dann findet dein Finger jedes Projekt von allein. Druckst du beidseitig, schneid nur nach der Linie vorne. Noch einfacher: das Projektblatt auf farbigem Papier.

Ausfüllen

Am besten mit Bleistift, dann darf sich alles noch ändern. Die Kreise kannst du ankreuzen oder ausmalen. Und bevor du aufhörst, schreib kurz auf, wo du stehst und was als Nächstes kommt. Beim nächsten Mal bist du froh darüber.

© Oliver Vogel · vogelor.de · Version 1.9

SO GEHT ES

Die Blätter

IN DIESEM ORDNER

- **Übersicht:** Kommt vorne in den Ordner. Hier steht, was hinter jedem Kürzel steckt. Ein Blick, und du weißt, was gerade läuft und was ruht.
- **Projektblatt:** Das erste Blatt jedes Projekts: worum es geht, was du brauchst und wo du gerade stehst. Es bleibt ganz, damit dein Finger es findet.
- **Plan:** Kleine Schritte, jeder für einen Abend. Und dann abhaken, das tut gut.
- **Notizen:** Punktraster für alles, was nirgends sonst hinpasst.
- **Zeichnung:** Millimeterpapier für Maße und Teile, alles in echter Größe.
- **Isometrie:** Für räumliche Skizzen. Die Punkte geben die Richtungen vor, so stehen die Kanten von allein richtig.
- **Fotos und Skizzen:** Halte auch die Zwischenstände fest, nicht nur das fertige Stück. Später schaust du bestimmt gern zurück, wie es entstanden ist.
- **Pinbelegung Raspberry Pi Pico** und **ESP32-C3-Zero:** Schreib neben jeden Pin, was dran hängt. Dann musst du beim nächsten Mal nicht die ganze Schaltung nachverfolgen.

Viel Freude beim Machen,

Oliver

© Oliver Vogel · vogelor.de · Version 1.9

Druck so oft du willst, für dich, deine Familie oder deine Freunde. Wenn du den Ordner weiterempfehlen willst, schick bitte den Link zu vogelor.de statt der Datei. Da gibt es immer den neuesten Stand.

Projekte in diesem Ordner

ORDNER _____ ORDNER-NR. _____

Kürzel	Projekt	Bereich	Begonnen	Zuletzt dran	Läuft	Ruht	Fertig
					○	○	○
					○	○	○
					○	○	○
					○	○	○
					○	○	○
					○	○	○
					○	○	○
					○	○	○
					○	○	○
					○	○	○
					○	○	○
					○	○	○
					○	○	○
					○	○	○
					○	○	○
					○	○	○
					○	○	○
					○	○	○
					○	○	○
					○	○	○
					○	○	○

© Oliver Vogel · vogelor.de · Version 1.9

Projekt

PROJEKTKÜRZEL

BLATT _____

PROJEKT _____ BEGONNEN _____

BEREICH ◯ Gießen ◯ Elektronik ◯ Modellbau ◯ 3D-Druck ◯ _____

WORUM ES GEHT

MATERIAL

WERKZEUG

WIEDEREINSTIEG

Wo stehst du gerade?

Kurz notieren, bevor du aufhörst. In drei Monaten bist du dafür dankbar.

Datum	Stand	Nächster Schritt

© Oliver Vogel · vogelor.de · Version 1.9

Plan

PROJEKTKÜRZEL

BLATT

ZIEL

FERTIG BIS

	Schritt	Dauer	Bis	Erledigt
1				○
2				○
3				○
4				○
5				○
6				○
7				○
8				○
9				○
10				○
11				○
12				○
13				○
14				○
15				○
16				○
17				○
18				○
19				○
20				○
21				○
22				○

© Oliver Vogel · vogelor.de · Version 1.9

Notizen

PROJEKTKÜRZEL

BLATT

THEMA

DATUM

WIEDEREINSTIEG

HIER HÖRE ICH AUF

ALS NÄCHSTES

© Oliver Vogel · vogelor.de · Version 1.9

Zeichnung

Ein großes Kästchen ist 1 cm. Leg kurz ein Lineal an, dann weißt du, ob dein Drucker richtig gerechnet hat.

PROJEKTKÜRZEL

BLATT

TEIL MASSSTAB DATUM

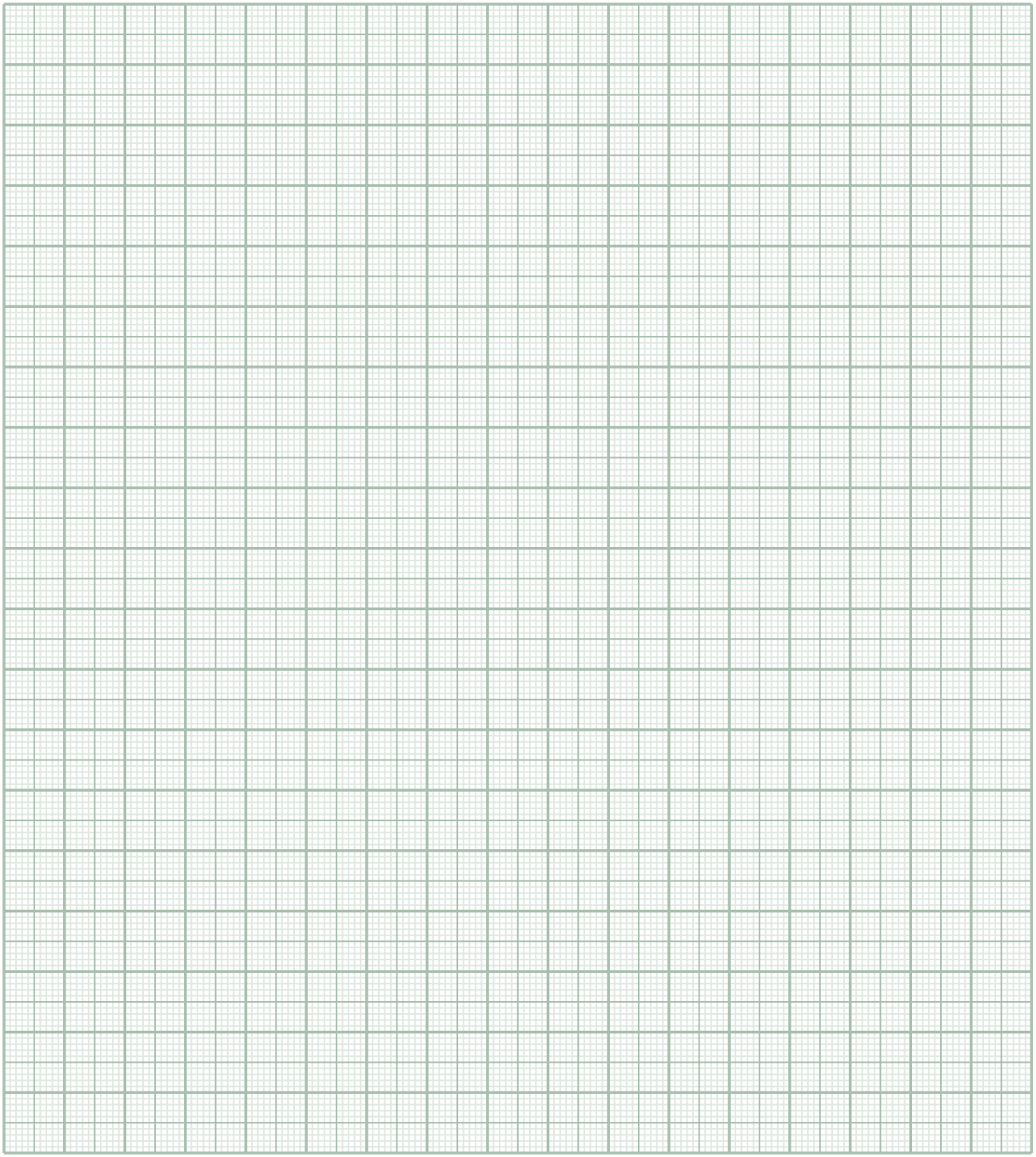

© Oliver Vogel · vogelor.de · Version 1.9

Isometrie

PROJEKTKÜRZEL

BLATT

TEIL

DATUM



© Oliver Vogel · vogelor.de · Version 1.9

Fotos und Skizzen

Kleb ein Foto ein oder skizzier schnell was, ohne gleich ein ganzes Blatt zu nehmen.

PROJEKTKÜRZEL

BLATT _____

DATUM _____

NOTIZ _____

DATUM _____

NOTIZ _____

DATUM _____

NOTIZ _____

DATUM _____

NOTIZ _____

© Oliver Vogel · vogelor.de · Version 1.9

Raspberry Pi Pico

Auch für Pico W und Pico 2. Ansicht von oben. Schreib neben jeden Pin, was dran hängt.

PROJEKTKÜRZEL

BLATT

SCHALTUNG

DATUM



	GP0	1	40	VBUS	
	GP1	2	39	VSYS	
	GND	3	38	GND	
	GP2	4	37	3V3_EN	
	GP3	5	36	3V3(OUT)	
	GP4	6	35	ADC_VREF	
	GP5	7	34	GP28	
	GND	8	33	GND	
	GP6	9	32	GP27	
	GP7	10	31	GP26	
	GP8	11	30	RUN	
	GP9	12	29	GP22	
	GND	13	28	GND	
	GP10	14	27	GP21	
	GP11	15	26	GP20	
	GP12	16	25	GP19	
	GP13	17	24	GP18	
	GND	18	23	GND	
	GP14	19	22	GP17	
	GP15	20	21	GP16	

NOTIZEN ZUR SCHALTUNG

© Oliver Vogel · vogelor.de · Version 1.9

ESP32-C3-Zero

Von Waveshare, Ansicht von oben. Schreib neben jeden Pin, was dran hängt.
Vorsicht bei den Pins mit Hinweis: Die braucht das Board selbst.

PROJEKTKÜRZEL

BLATT

SCHALTUNG

DATUM

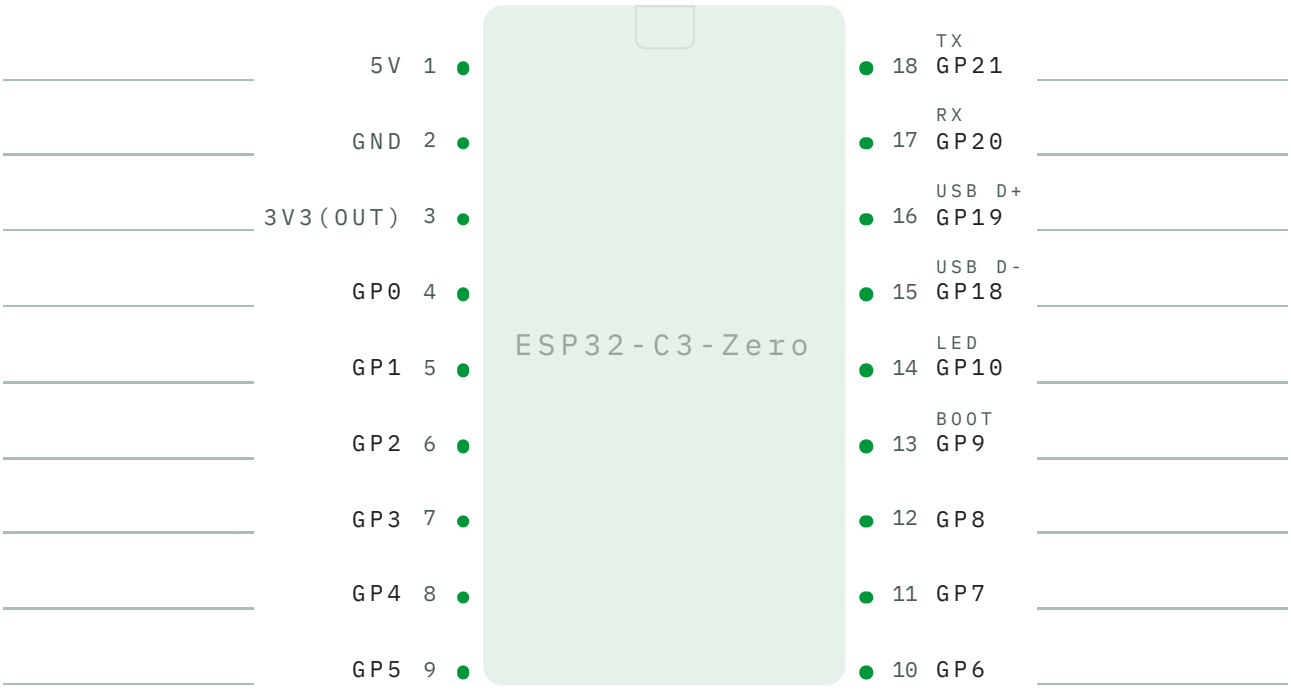

NOTIZEN ZUR SCHALTUNG

© Oliver Vogel · vogelor.de · Version 1.9